FERRAMENTAS

CATÁLOGO
2026

(54) 3419-3080
(54) 99921-6207
contato@vidiaferramentas.com.br
vidiaferramentas.com.br

SUMÁRIO

SERRAS CIRCULARES	**Pág.**	**01**
FACAS	**Pág.**	**05**
PEDRAS JOINTER	**Pág.**	**08**
CABEÇOTE FINGER JOINT	**Pág.**	**10**
CABEÇOTE MOLDUREIRA	**Pág.**	**13**
FERRAMENTAS LEUCO	**Pág.**	**16**
BUCHA HIDRO-CENTRANTE	**Pág.**	**18**
BOMBA DE GRAXA	**Pág.**	**19**
BOMBAS DA GRACO	**Pág.**	**21**
APLICADOR DE COLA	**Pág.**	**22**
QUÍMICOS	**Pág.**	**24**
DYNAMO COBRE	**Pág.**	**25**
DENTE FELLER BUNCHER	**Pág.**	**26**
METRO HULTAFORS	**Pág.**	**27**

SERRAS CIRCULARES



A Vidia Ferramentas oferece duas linhas de lâminas para Serras Circulares: a linha **Ubeaço**, reconhecida mundialmente; e a linha **Dynamo**, marca americana de alta qualidade e melhor custo-benefício do mercado.

Produzidas com materiais de altíssima qualidade e durabilidade, nossas lâminas são ideais para as aplicações severas, de uso em madeira e painéis de MDF ou MDP.

1. **Eficiência no corte e consumo de energia**
2. **Excelência de corte em materiais à base de madeira**
3. **Melhor desempenho em altas demandas**

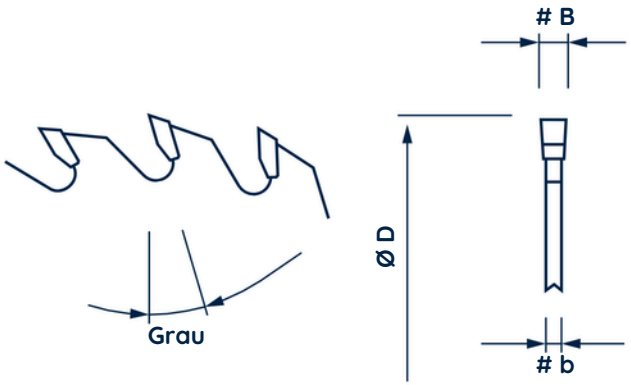

SERRAS CIRCULARES INDUSTRIAIS

SERRAS CIRCULARES INDUSTRIAIS PARA MADEIRA

Ø D	B	bø	d	z	Grau	Geometria	Material	Aplicação
250	3,2	2,2	30	80	38°	E/D	MDF, MDP e Aglomerado	Acabamento
250	3,2	2,2	30	80	-2°	E/D	MDF, MDP e Aglomerado	Acabamento
300	3,2	2,2	30	24	-	E/D	Madeira e Compensado	Corte Normal
300	3,2	2,2	30	36	-	E/D	Madeira e Compensado	Corte Normal
300	3,2	2,2	30	48	-	E/D	Madeira e Compensado	Corte Normal
300	3,2	2,2	30	60	-	E/D	Madeira e Compensado	Corte Normal
300	3,2	2,2	30	72	-	E/D	MDF, MDP e Aglomerado	Acabamento
300	3,2	2,2	30	96	15°	E/D	MDF, MDP e Aglomerado	Acabamento
300	3,2	2,2	30	96	-	RT	MDF, MDP e Aglomerado	Acabamento
300	3,2	2,2	30	96	-2°	E/D	MDF, MDP e Aglomerado	Acabamento
350	3,5	2,5	30	108	-2°	E/D	MDF, MDP e Aglomerado	Acabamento
350	3,5	2,5	30	108	-	E/D	MDF, MDP e Aglomerado	Acabamento
350 mm	3,5 mm	2,5 mm	30 mm	120 mm	-	RT	MDF, MDP e Aglomerado	Acabamento

SERRAS CIRCULARES INDUSTRIAIS PARA ALUMÍNIO

Ø D	B	bø	d	z	Grau	Geometria	Material	Aplicação
250	3,2	2,2	30	80	-6°	RT	Alumínio	Corte Normal
300	3,2	2,6	30	96	-6°	RT	Alumínio	Corte Normal
350 mm	3,5 mm	2,8 mm	30 mm	108 mm	-6°	RT	Alumínio	Corte Normal

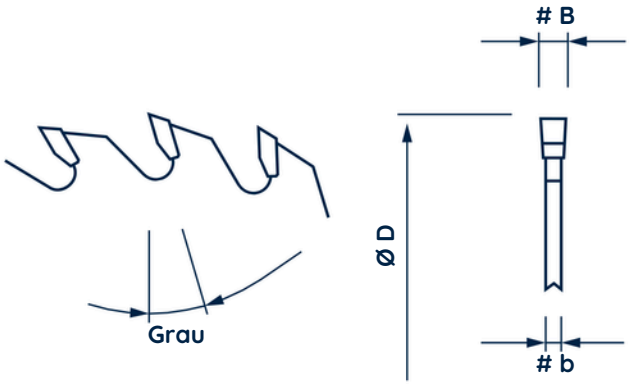

SERRAS CIRCULARES MANUAIS

Ø D	B	bø	d	z	Material	Aplicação
184	2,2	1,4	20	60	MDF e Madeira bruta	Construção Cível, Uso Doméstico e Marcenaria
184	2,2	1,4	20	40	Madeira bruta	
184	2,2	1,4	20	24	Madeira bruta	
110	2,3	1,2	20	24	Madeira bruta	
110	2,3	1,2	20	18	Madeira bruta	
mm	mm	mm	mm	mm		

LEUCO

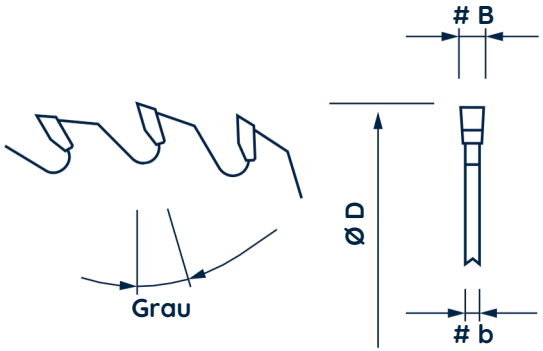



SERRAS CIRCULARES INDUSTRIAIS

SERRAS CIRCULARES INDUSTRIAIS PARA MADEIRA

Ø D	B	dø	d	z	Grau	Geometria	Material	Aplicação	
250	3,2	2,2	30	80	5°	RT	MDF, MDP e Aglomerado	Acabamento	193196
250	3,2	2,2	30	80	15°	E/D	Madeira e Compensado	Acabamento	192765
250	3,2	2,2	30	80	38°	E/D	MDF, MDP e Aglomerado	Corte Normal	189982
300	2,4	1,8	30	36	-	E/D	Madeira e Compensado	Acabamento	80299598
300	3,2	2,2	30	96	15°	E/D	Madeira e Compensado	Acabamento	192767
300	3,2	2,2	30	96	38°	E/D	MDF, MDP e Aglomerado	Acabamento	189983
300	3,2	2,2	30	96	-	RT	MDF, MDP e Aglomerado	Corte Normal	192459
350	3,5	2,5	30	54	15°	E/D	Madeira e Compensado	Acabamento	189971
350	4,4	3,2	50	72	-	RT	MDF, MDP e Aglomerado	Acabamento	189188
350	3,5	2,5	30	108	-	RT	MDF, MDP e Aglomerado	Acabamento	192782
360	4,4	3,2	50	72	-	RT	MDF, MDP e Aglomerado	Acabamento	803445413
380	4,4	3,2	50	72	-	RT	MDF, MDP e Aglomerado	Acabamento	189175
400 mm	4,4 mm	3,2 mm	50 mm	72 mm	-	RT	MDF, MDP e Aglomerado		80317794

RISCADORES

Ø D	# B	# d	ø d	z	Geometria	Material	Aplicação	
100	2,8	3,6	20	2x12	Ajustável	MDF, MDP	Acabamento	188525
120	2,8	3,6	22	2x12	Ajustável	MDF, MDP	Acabamento	192235
120 mm	3,1 mm	3,9 mm	22 mm	24 mm	Cônico	MDF, MDP	Acabamento	192719

FACAS

A Vidia Ferramentas conta com diversos tamanhos e modelos de Facas Lisas e Ranhuradas, HSS ou Calçadas com Widea para perfilar, usinar ou aplainar madeiras duras, painéis de MDF ou MDP.

Nossa facas são projetadas para as aplicações mais severas, produzidas com materiais de alta qualidade. Aumentando a eficiência do corte e o tempo entre afiações, elevando a produtividade da sua empresa.

1. **Eficiência no corte e maior tempo entre afiações**

2. **Tamanhos específicos ou sob demanda**

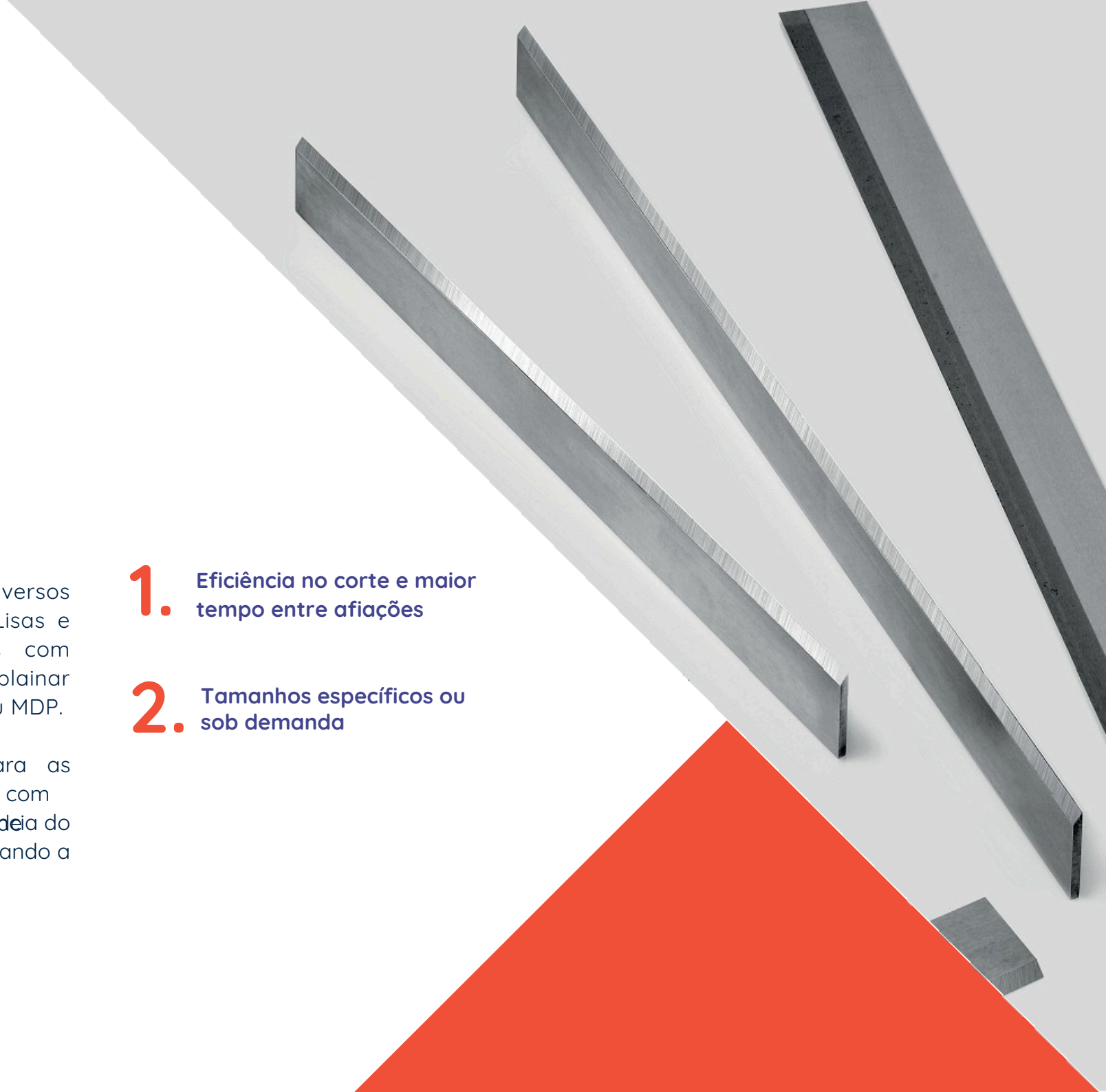

FACAS

FACA LISA CALÇADA COM WIDEA

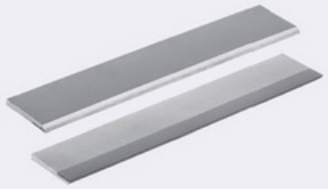

Comprimento	Largura	Espessura
300	30	3
320	30	3
350	30	3
400	30	3
450	30	3
500	30	3
1050	30	3
Sob medida	30	3
mm	mm	mm

***Comprimento mínimo de 10mm e máximo de 1050mm.**

FACA LISA HSS

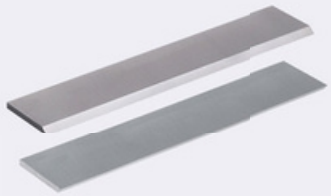

Comprimento	Largura	Espessura
300	30	3
320	30	3
350	30	3
400	30	3
450	30	3
500	30	3
1050	30	3
Sob medida*	30	3
300	35	3
320	35	3
350	35	3
400	35	3
450	35	3
500	35	3
1050	35	3
Sob medida*	35	3
mm	mm	mm

***Comprimento mínimo de 10mm e máximo de 1050mm.**

FACAS LISAS

FACAS

FACA RANHURADA CALÇADA WIDEA

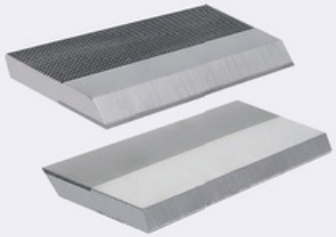

Comprimento	Largura	Espessura
Sob medida*	40	8
Sob medida*	50	8
Sob medida*	60	8
mm	mm	mm

***Comprimento mínimo de 25mm e máximo de 650mm.**

FACA RANHURADA HSS

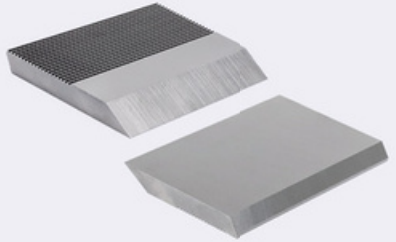

Comprimento	Largura	Espessura
Sob medida.40		6
Sob medida50		6
Sob medida40		8
Sob medida50		8
Sob medida60		8
Sob medida70		8
mmmm		mm

***Comprimento mínimo de 25mm e máximo de 650mm.**

FACAS RANHURADAS

PEDRAS
JOINTER



Fornecemos Pedras Jointer de alto padrão, para qualquer tipo de moldureiras e facas HSS ou TCT. Perfeitas para manter o fio de modo que todas as arrestas tenham o mesmo circulo de corte, ou seja, manter o fio da faca uniforme.

Fornecem ação de restauração e manutenção rápida de arestas de corte das facas em moldureiras.

1. **Para HSS e TCT**
2. **Melhor custo benefício do mercado**
3. **Diversos tipos de dureza e grãos**

PEDRAS JOINTER

Tamanho	Grãos	Cor	Aplicação
180x60x15 mm	600 800 1000	Verde ou Branca	Para HSS ou TCT

CABEÇOTE FINGER JOINT



A Vidia Ferramentas é a distribuidora oficial da **AceCo** no Brasil, empresa que oferece a mais ampla seleção de cabeçotes de Finger Joint da indústria.

Os cabeçotes **AceCo** são conhecidas por rodar suavemente e durar mais do que qualquer outra marca. A linha inclui uma ampla seleção de cabeçotes padrão e personalizados, cortadores de aço de velocidade especial, fresas de metal duro e uma linha abrangente de acessórios.

1. **Configurações de 2 a 20 facas de Finger Joint**

2. **Acabamento de produtos mais atraente pronto para revestimento ou pintura**

3. **Tipos diferentes de junta com alinhamento mais reto e contínuo**



CABEÇOTE FINGER JOINT

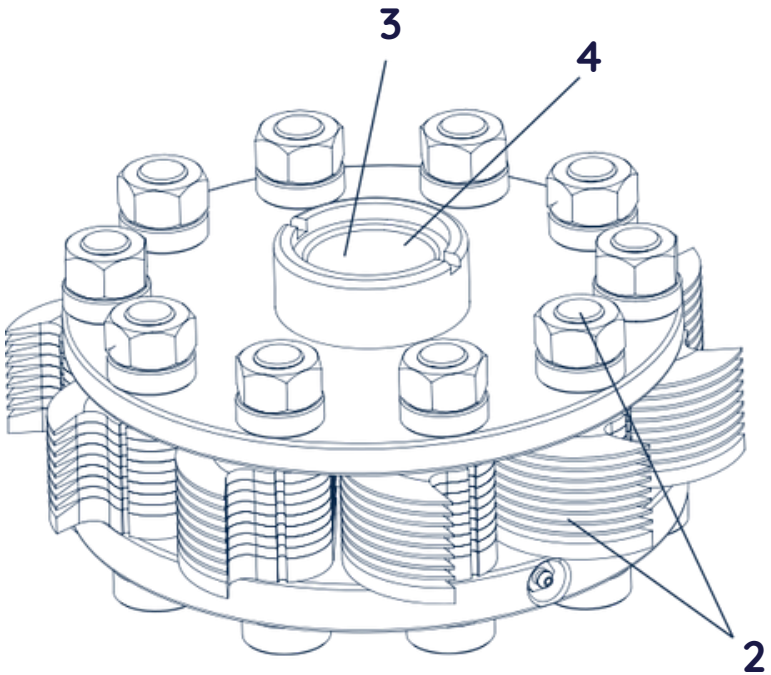

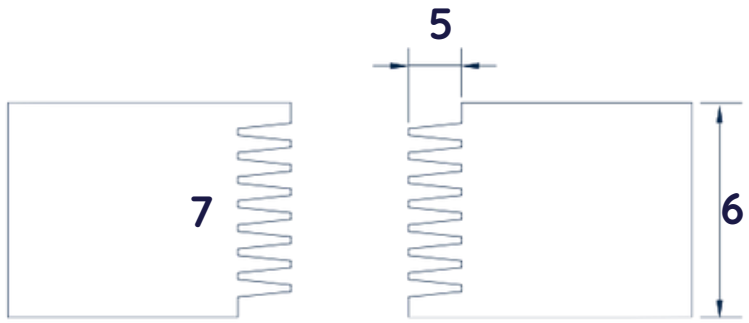

Para mais informações, entre em contato.

1 - DIÂMETRO MÁXIMO DE CORTE

2 - NÚMERO DE PARAFUSOS
4
6
8
10
12
14
Sob medida

3 - DIÂMETRO DO EIXO
1,813”
50mm
Sob medida

4 - TIPO DE FIXAÇÃO
Ace-loc Hidrocentrante
Class II Premium Ace-loc

5 - COMPRIMENTO DOS DENTES
4
4.5
5
6.35
9.53
10
15.88
16.13
16.79
17.46
25.07
28.58
28.78
mm

6 - ESPESSURA DA MADEIRA

7 - TIPO DE JUNTA
Reversa
Macho / Fêmea
Sem ombro
Outras

8 - INFORMAÇÕES DA MÁQUINA
Modelo / Marca
R.P.M
Número de Eixos
Velocidade de Alimentação

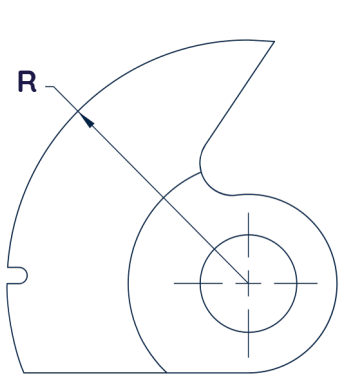

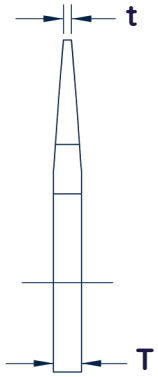

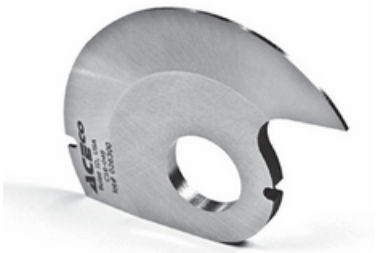

FACAS FINGER JOINT

Pág. 12

Comprimento dos dentes	T	R	t	Hook Gauge	AceCo
.250” (6.35mm)	.1390” (3.53mm)	1.500” (38.10mm)	.0470” (1.19mm)	G17-018	C16-104
.250” (6.35mm)	.3440” (8.74mm)	1.500” (38.10mm)	.2520” (6.40mm)	G17-018	C16-105
.661” (16.79mm)	.1685” (4.28mm)	1.500” (38.10mm)	.0440” (1.12mm)	G17-019	C16-190
.661” (16.79mm)	.3746” (9.51mm)	1.500” (38.10mm)	.2500” (6.35mm)	G17-019	C16-191
.987” (25.07mm)*	.2225” (5.65mm)	1.875” (47.63mm)	.0310” (.79mm)	G17-021	C16-028
.987” (25.07mm)*	.5515” (14.0mm)	1.875” (47.63mm)	.3600” (9.14mm)	G17-021	C16-029
4mm (.157”)	.1000” (2.54mm)	1.500” (38.10mm)	.0380” (.96mm)	G17-018	C16-237
4mm (.157”)	.3020” (7.67mm)	1.500” (38.10mm)	.2400” (6.10mm)	G17-018	C16-238
5mm (.197”)	.1250” (3.18mm)	1.500” (38.10mm)	.0440” (1.12mm)	G17-018	C16-217
5mm (.197”)	.3310” (8.41mm)	1.500” (38.10mm)	.2500” (6.35mm)	G17-018	C16-218
.375” (9.53mm)	.1685” (4.28mm)	1.500” (38.10mm)	.0460” (1.17mm)	G17-018	C16-048
.375” (9.53mm)	.3735” (9.49mm)	1.500” (38.10mm)	.2510” (6.38mm)	G17-018	C16-049
1.125” (28.58mm)	.2635” (6.69mm)	2.125” (53.98mm)	.0300” (.76mm)	G17-022	C16-139
1.125” (28.58mm)	.5755” (14.63mm)	2.125” (53.98mm)	.3420” (8.69mm)	G17-022	C16-107
4.5mm (.177”)	.1210” (3.07mm)	1.500” (38.10mm)	.0440” (1.12mm)	G17-018	C16-249
4.5mm (.177”)	.3270” (8.31mm)	1.500” (38.10mm)	.2500” (6.35mm)	G17-018	C16-250
5mm (.197”)	.1250” (3.18mm)	1.500” (38.10mm)	.0440” (1.12mm)	G17-018	C16-235
5mm (.197”)	.3310” (8.41mm)	1.500” (38.10mm)	.2500” (6.35mm)	G17-018	C16-236
10mm (.394”)	.1496” (3.80mm)	1.500” (38.10mm)	.0236” (.60mm)	G17-018	C16-166
10mm (.394”)	.3560” (9.04mm)	1.500” (38.10mm)	.2300” (5.84mm)	G17-018	C16-167
.688” (17.46mm)	.2140” (5.44mm)	1.875” (47.63mm)	.0620” (1.57mm)	G17-020	C16-032
.688” (17.46mm)	.4950” (12.57mm)	1.875” (47.63mm)	.3430” (8.71mm)	G17-020	C16-033
1.125” (28.58mm)*	.2480” (6.30mm)	2.125” (53.98mm)	.0300” (.76mm)	G17-022	C16-007
1.125” (28.58mm)*	.5600” (14.22mm)	2.125” (53.98mm)	.3420” (8.69mm)	G17-022	C16-008
1.133” (28.78mm)*	.2430” (6.17mm)	2.375”	.0320” (.81mm)	G17-023	C16-016
1.133” (28.78mm)*	.4940” (12.55mm)	(60.33mm)	.2830” (7.19mm)	G17-023	C16-017
.635” (16.13mm)	.2085” (5.30mm)	2.375”	.0460” (1.17mm)	G17-019	C16-275
.635” (16.13mm)	.4135”(10.50mm)	(60.33mm) 1.500”	.2510” (6.38mm)	G17-019	C16-276
.625” (15.88mm)	.1850” (4.70mm)	(38.10mm) 1.500”	.0290” (.74mm)	G17-028	C16-159
.625” (15.88mm)	.3160” (8.03mm)	(38.10mm) 1.875”	.1600” (4.06mm)	G17-028	C16-179
		(47.63mm) 1.875”			
		(47.63mm)			

CABEÇOTE MOLDUREIRA

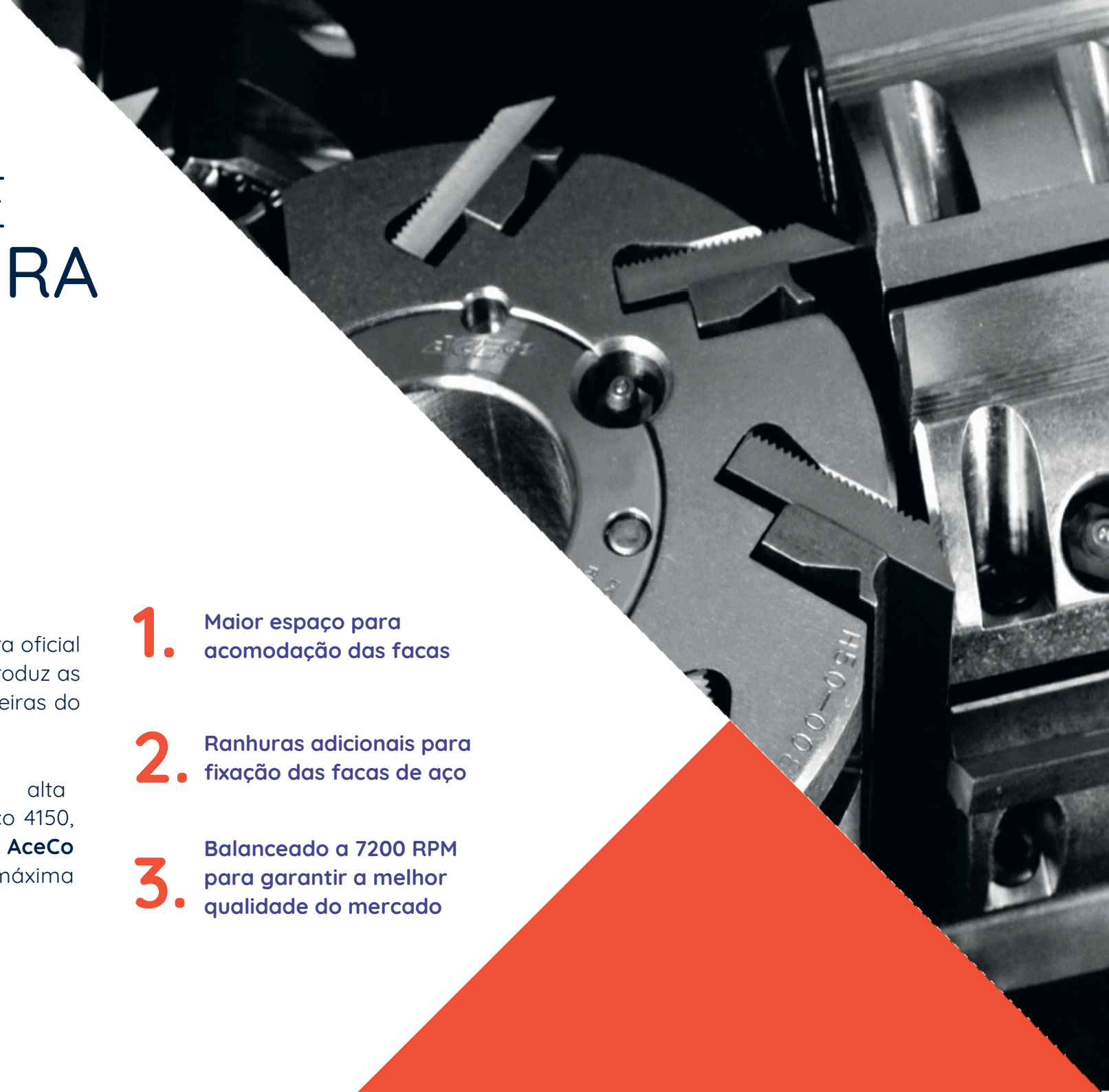

A Vidia Ferramentas é a distribuidora oficial da **AceCo** no Brasil, empresa que produz as melhores ferramentas para moldureiras do mundo.

Fabricados com aço-liga de alta resistência com tratamento térmico 4150, os cabeçotes de moldureira da **AceCo** são projetados para máxima durabilidade e desempenho.

1. **Maior espaço para acomodação das facas**
2. **Ranhuras adicionais para fixação das facas de aço**
3. **Balanceado a 7200 RPM para garantir a melhor qualidade do mercado**

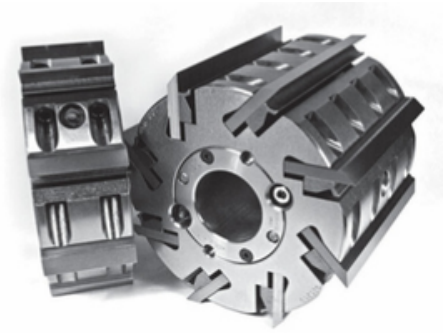

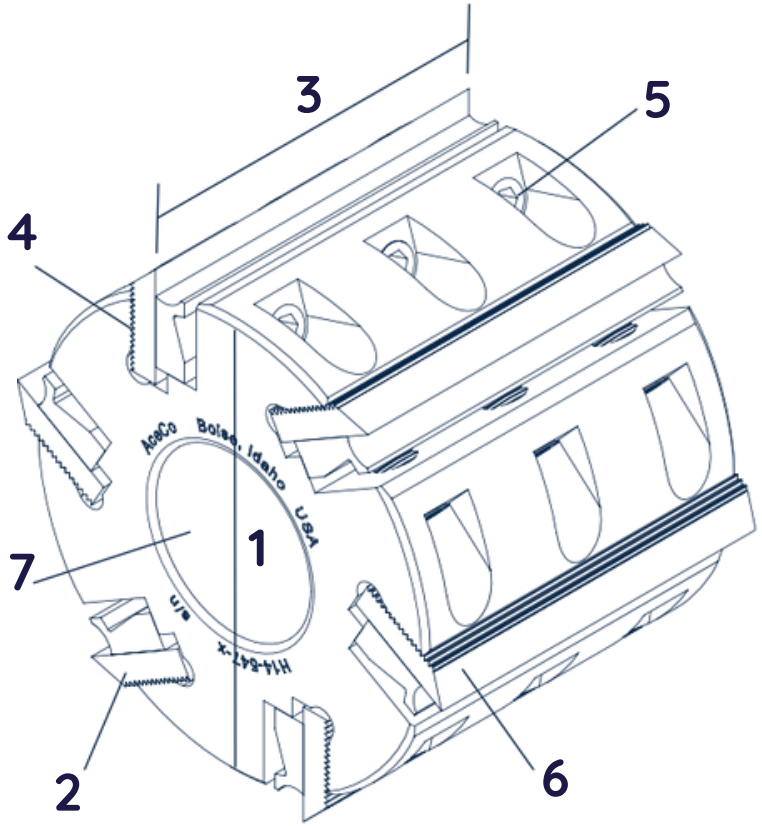

MOLDUREIRA ACECO

Para mais informações, entre em contato.

1 - DIÂMETRO DO CORPO		
150 mm	163 mm	195 mm

2 - NÚMERO DE FACAS		
4	6	1
6	8	2
8	10	14

3 - COMPRIMENTO
60
76
100
130
150
180
200
230
260
310
mm

4 - TIPO DE ENCAIXE
Ranhurado
Liso

5 - TIPO DE PARAFUSO
Allen
Sextavado
Cabeça Quadrada

6 - ÂNGULO DE CORTE
12°
20°

6 - DIÂMETRO DO EIXO
40mm
1,813"
50mm
2,215"



ANEL DE SEGURANÇA



BICO HIDRÁULICO



BUCHA



ESPAÇADORES



GABARITO DE AFIAÇÃO



GABARITO DE MONTAGEM MULTIPOSTO



GABARITO MONTAGEM UM POSTO



LUVA HIDRO



LUVA HIDRO



PARAFUSO CABEÇOTE



PARAFUSO CABEÇOTE



PARAFUSO CABEÇOTE



PARAFUSO CABEÇOTE HIDRO-CENTRANTE



PORCA EM AÇO



REBOLO AFIAÇÃO



SUPORTE NAVALHAS



TORQUIMETRO



VÁLVULA DE ALÍVIO

FERRAMENTAS **LEUCO**



A **LEUCO** é uma das maiores fornecedoras mundiais de ferramentas com ponta de metal duro e diamante para processamento de madeira e plástico.

A linha de produtos inclui cabeçotes, fresas do tipo furo e haste, facas, brocas, sistemas de fixação e pastilhas.

Pág. 16

1. **Ferramentas diamantadas**
2. **Ampla variedade de cabeçotes e fresas**
3. **Qualidade de nível mundial**



CABEÇOTE FINGER JOINT



CABEÇOTE MOLDUREIRA



FRESA PARA CHANFRO



FRESA PARA PERFIL



FRESA PARA RANHURAR



FRESA DIAMANTADA PARA PAINÉIS



POSTFORMING

FERRAMENTAS LEUCO

Para mais informações, entre em contato.

BUCHA HIDRO-CENTRANTE



A Bucha Hidro-Centrante da **Dynamo** possui alta precisão e baixo custo para fixar cabeçotes, serras e outros instrumentos de corte. Desenvolvido no Estados Unidos e fabricado em torno CNC de ultima geração a partir de liga de aço de alta resistência para longa vida útil.

Fornecemos tamanhos personalizados.
Pág. 18

1. **Correspondentes a popular marca ETP**
2. **Design de bucha soldada**
3. **Alta resistência e vida útil**

BOMBA DE GRAXA



A Vidia Ferramentas fornece a Bomba de Graxa da **Abnox**, importada da Suíça para suprir as necessidades da operação da sua empresa.

Projetada para ser utilizada em condições adversas, com o corpo da bomba em alumínio forjado de alta qualidade, o encaixe de alta precisão do pistão no corpo da bomba garante a prevenção total de vazamentos e falhas de lubrificação.

1. **Alta pressão controlada e baixo esforço**
2. **Cilindro otimizado para aplicação do cartucho**
3. **Design robusto com superfície serrilhada para manuseio seguro**

ABNOX®
Lubrication & Metering Solutions

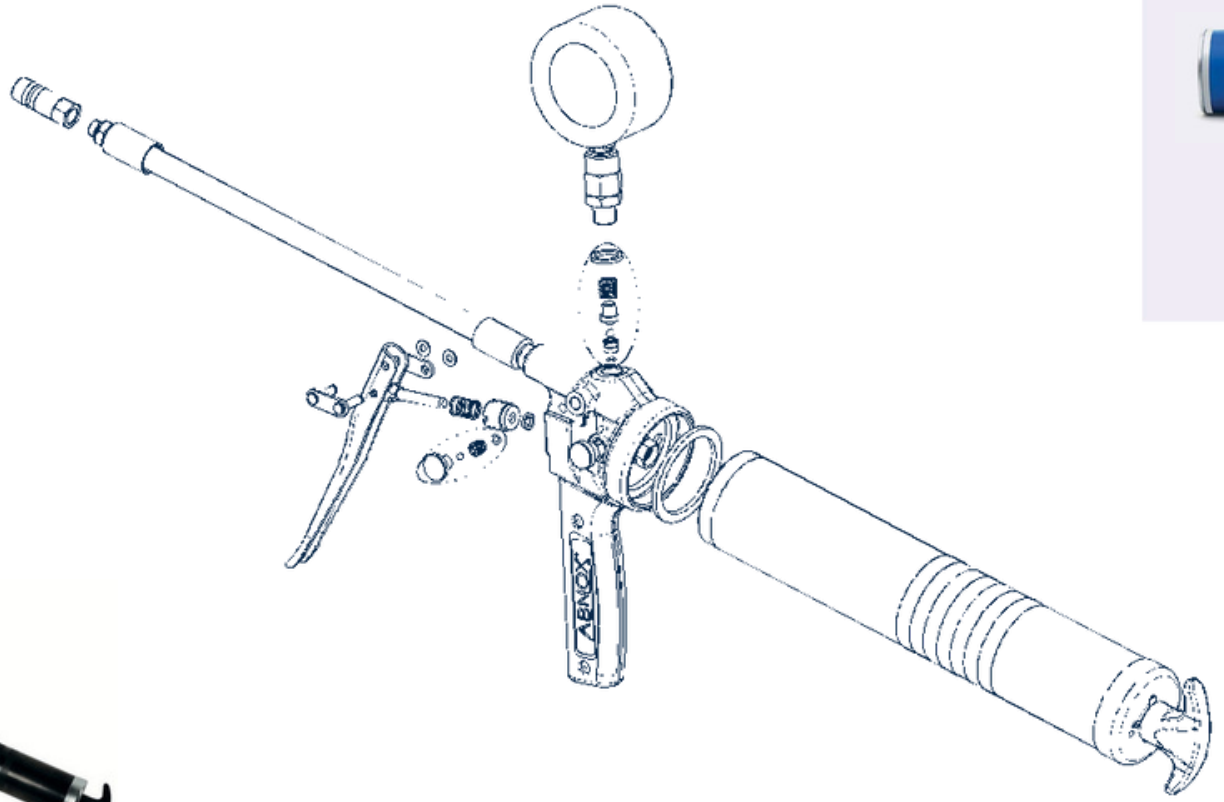





REFIL DE GRAXA

BOMBA DE GRAXA

Fornecemos todas as peças de reposição e refil de graxa, realizamos consertos.

BOMBAS
GRACO

As bombas da **Graco** são conhecidas por sua qualidade e durabilidade, sendo amplamente utilizadas em diversas indústrias para aplicações variadas. Elas oferecem soluções eficientes para a transferência de fluidos em processos que exigem precisão e confiabilidade. A **Graco** se destaca no mercado por inovar constantemente em tecnologia de bombeamento, atendendo a uma vasta gama de necessidades, desde as mais simples até as mais complexas.

Pág. 21

1. **Bombas Graco garantem desempenho eficiente e duradouro, ideal para uso industrial.**

2. **Adequadas para diversos fluidos, com opções customizáveis para necessidades específicas.**



APLICADOR DE COLA

A Vidia Ferramentas oferece o melhor Aplicador de Cola (Adesivo) para Finger Joint do mercado brasileiro.

Feitos sob medida, a Vidia pode projetar um sistema aplicador de cola pronto para uso de acordo com seus requisitos. Nossos sistemas foram projetados para trabalhar em locais de trabalho difíceis, com engenharia e componentes robustos para resistir até mesmo aos ambientes mais adversos.

1. **Usinados em aço inoxidável**
2. **Alta durabilidade e resistência à corrosão**
3. **Feito sob medida**

APQUIP

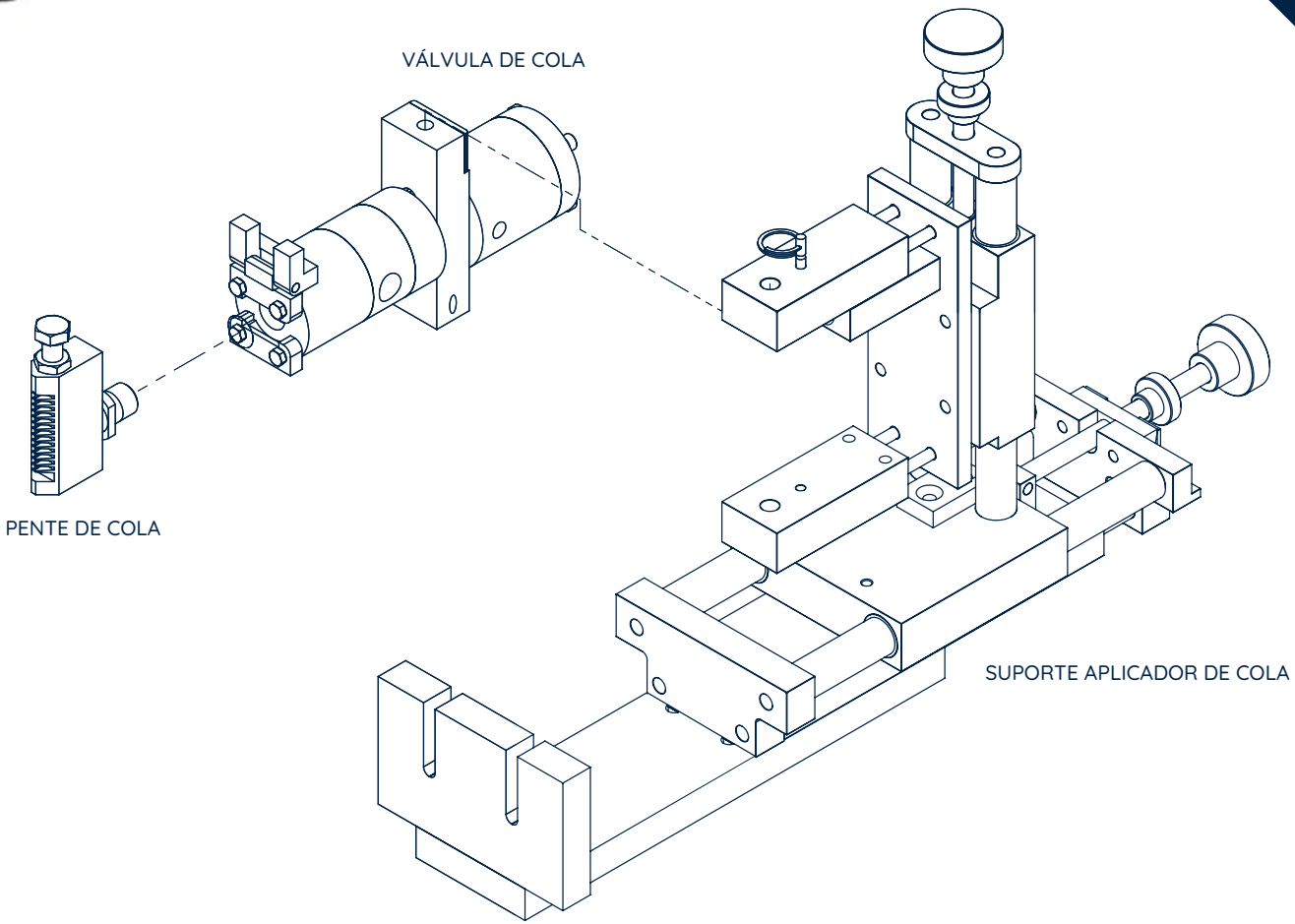

APLICADOR DE COLA

Fornecemos todas as peças de reposição e realizamos consertos.

QUÍMICOS

A Vidia Ferramentas inovou com o desenvolvimento de soluções específicas para moldureiras e máquinas de Finger Joint, visando o aprimoramento da eficiência operacional. Estas máquinas, essenciais na produção, requerem manutenção especializada para assegurar um funcionamento contínuo e suave, bem como para maximizar sua durabilidade. A seleção e aplicação de produtos químicos adequados são decisivas, desempenhando um papel fundamental na conservação e otimização da performance desses equipamentos.

1. **Lubrificantes: Reduzem atrito, garantindo cortes precisos**
2. **Antiaderentes: Evitam acumulação de resíduos na máquina**
3. **Anticorrosivos: Protegem componentes metálicos da oxidação**
4. **Limpeza Química: Dissolvem detritos acumulados**

DYNAMO **COBRE**



O Lubrificante Antigripante de Cobre da Vidia Ferramentas é uma solução de alta qualidade, projetada para combater a aderência, a corrosão e o desgaste em componentes submetidos a condições extremas de temperatura. Esta fórmula avançada é rica em flocos microfinos de cobre, dispersos em uma base de graxa semissintética, e é reforçada com aditivos antiferrugem e anticorrosão de alto desempenho, garantindo proteção excepcional e duradoura para suas máquinas e componentes.

Pág. 25

1. **Fornece boa condutividade elétrica.**

2. **Evita gripagem, corrosão e escoriações onde existem condições de alta temperatura.**

3. **Fortificado com inibidores de ferrugem e corrosão de alta qualidade.**

Dentes de **Feller Buncher**

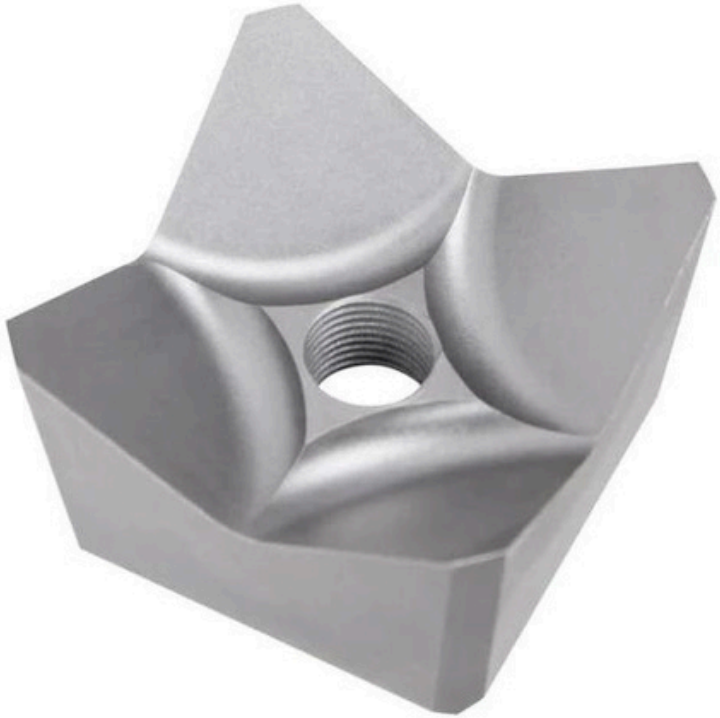

A Vidia Ferramentas disponibiliza ao mercado, os dentes de corte para Feller Buncher com aço de alta qualidade usinado inteiriço. Os dentes do Feller Buncher, destamcam-se pelo seu design exclusivo e construção robusta.

1. **Proporcionam maior economia de combustível**

2. **Maior aresta de corte, resistência alta do fio e tempo maior de uso nas aplicações**

3. **Podem possuir até doze arestas de corte ao invés de apenas quatro**

Metros
Hultafors



A Vidia Ferramentas disponibiliza um clássico da Hultafors – obrigatório para todo artesão. Escala métrica em preto em ambos os lados e números em decímetros vermelhos.

1. **Variação de 10 a 12 dobras**
2. **Fibra de carbono, madeira ou bambu**
3. **Opções de 1 e 2 metros**

A equipe técnica de vendas da Vidia pode ajudar a responder suas perguntas sobre como encontrar as soluções certas para as necessidades da sua empresa ou ajudar a resolver problemas de produção e qualidade do produto.

vidiaferramentas.com.br
(54) 3419-3080 | (54) 99921-6207
contato@vidiaferramentas.com.br
R. Hércules Galló, 1367 – Centro, Caxias do Sul – RS

Distribuidor Oficial

APQUIP

LEUCO

ACECO PRECISION