Sisener

futuro sostenible





Grupo de empresas de ingeniería
del sector energético y economía circular.

Servicios integrales 100% con recursos propios,
desde fase conceptual hasta la puesta en servicio
y operación.

Sisener

- + de 25 años apostando por un futuro sostenible
- + de 250 personas implantadas en 8 países
- + de 40 países con experiencia
- Perfil de cliente:
  - Utilities
  - Promotores
  - Contratistas
  - Fabricantes y tecnólogos

Sisener

Ingeniería
Femab
Sigma
Cadisa
Sfice
Saroen



Sisener
futuro sostenible

Calidad y sostenibilidad

- Certificaciones ISO





- Memorias de Responsabilidad Social Corporativa (RSC)
- Pacto Mundial ONU
- Proveedor REPRO - AQUILES

Sisener
futuro sostenible

Implantación mundial



Sisener
futuro sostenible

Implantación en España



Santander
C/ Melampo 2, planta 3ª Oficina 3
39100 Santa Cruz de Bezana

Zaragoza
Pº Independencia 16, plantas entlo, 1ªy2ª
50004 Zaragoza

Madrid
C/ Isla del Hierro 7 planta 3ª Oficina 3
28703 San Sebastián de los Reyes

Málaga
C/ Palma del Río 19, Oficina 23
29004 Málaga


Sisener
Ingeniería
Energía en valor

Sisener
Ingeniería
energía en valor

Ofrecemos servicios de ingeniería de infraestructuras de red, generación y valorización de residuos.

- Subestaciones eléctricas
- Energía eólica
- Energía solar
- Almacenamiento e hibridación
- Centrales hidroeléctricas
- Procesos térmicos
- Tratamiento y valorización de residuos
- Cálculo y certificación de huella de carbono

Sisener
Ingeniería



Ofrecemos servicios integrales con recursos propios:

- Consultoría
- Proyectos administrativos
- Ingeniería:
  - Básica
  - Conceptual
  - Detalle (OC, MEM, C&P)
  - Propiedad
- Diseño de estructuras
- Estudios eléctricos
- Estudios geotécnicos
- Asistencia técnica en obra:
  - Supervisión
  - Dirección facultativa en obra
- Legalización
- Formación


Sisener
Femab
Líneas eléctricas

Sisener
Femab
líneas eléctricas

Diseño de líneas eléctricas aéreas y subterráneas de media y alta tensión para instalaciones de generación, redes de distribución y redes de transporte.

- Líneas aéreas hasta 500 kV
- Líneas subterráneas hasta 400 kV
- Sistemas colectores de parques eólicos y plantas fotovoltaicas
- Electrificaciones rurales



Ofrecemos servicios integrales con recursos propios:

- Consultoría
- Análisis y optimización de trazados
- Proyectos administrativos
- Ingeniería:
  - Básica
  - Conceptual
  - Detalle
  - Propiedad
- Diseño de estructuras
- Estudios topográficos:
  - GPS diferencial
  - LIDAR
  - fotogrametría
- Estudios eléctricos
- Asistencia técnica en obra:
  - Supervisión
  - Dirección facultativa en obra
- Legalización
- Formación


Sisener
Sigma
Codesarrollo

Sisener
Sigma
codesarrollo

Desarrollo y promoción de proyectos para terceros.

Participamos desde las fases iniciales del proyecto hasta la obtención de permisos y licencias necesarias para la construcción y operación del proyecto.

- Parques eólicos
- Plantas fotovoltaicas
- Hibridación y baterías, incluyendo «stand-alone»
- Plantas de producción de hidrógeno y/o amoniaco
- Plantas de producción de biogas



Sisener
Sigma

Áreas de trabajo:

- Análisis de viabilidad
- Análisis de alternativas y prefactibilidad
- Selección y contratación de los terrenos
- Estudios ambientales
- Anteproyectos y proyectos administrativos
- Estudios de impacto socio- económico y territorial
- Relaciones institucionales y administraciones públicas
- Generación de sinergias

Sisener
Cadisa

Civil y arquitectura



Sisener
Cadisa
civil y arquitectura

Ingeniería civil, planeamiento y arquitectura

Más de 40 años dedicados a la consultoría, la gestión y el desarrollo de proyectos.

Proyectos de calidad a través de una mejora continua de los procesos y la planificación

- Urbanización y planeamiento
- Ingeniería civil
- Obras lineales
- Arquitectura y edificación industrial
- Paisajismo y medioambiente
- Retail
- Peritaciones



Sisener
Cadisa

Soluciones integrales y personalizadas para cada cliente

- Movimientos de tierras
- Estudios hidrológicos e hidráulicos
- Estudio de drenajes
- Accesos y estudios de tráfico
- Urbanización y ordenación del territorio
- Arquitectura:
  - Ingeniería básica / conceptual
  - Ingeniería constructiva
  - BIM
- Geotecnia
- Consultoría

Sisener
Sfice

Hidrógeno



Sisener
Sfice
hidrógeno

Hidrógeno y amoniaco verde

- Diseño de la cadena completa:
  - Generación
  - Gestión
  - Almacenamiento
  - Distribución
- Soluciones de hidrógenos para múltiples sectores:
  - Energético
  - Industrial
  - Logístico
  - Agrícola
- Desarrollo de proyectos de I+D+I
- Integración con proyectos de generación

Sisener
Sfice



Desarrollos completos desde las etapas de tramitación

- Estudios de viabilidad
- Dimensionamiento de equipos y selección de tecnologías
- Gestión de subvenciones
- Estudios de riesgos (HAZOP y HAZIP)
- Ingeniería
  - Básica
  - Conceptual
  - De detalle
- Supervisión y dirección de obra
- BIM

Sisener
Saroen

Gestión de activos



Sisener
Saroen
asesoría eólica 4.0

Asesoría avanzada 4.0 en los sectores eólico y solar

- Gestión de activos:
  - Orientación al cliente
  - Conocimiento profundo del sector a nivel mundial
  - Desarrollo y aplicación de tecnologías digitales
- Diferentes perfiles:
  - Propietarios de los activos
  - Fondos de inversión y bancos
- Software propio - SAGLAN

Sisener
Saroen

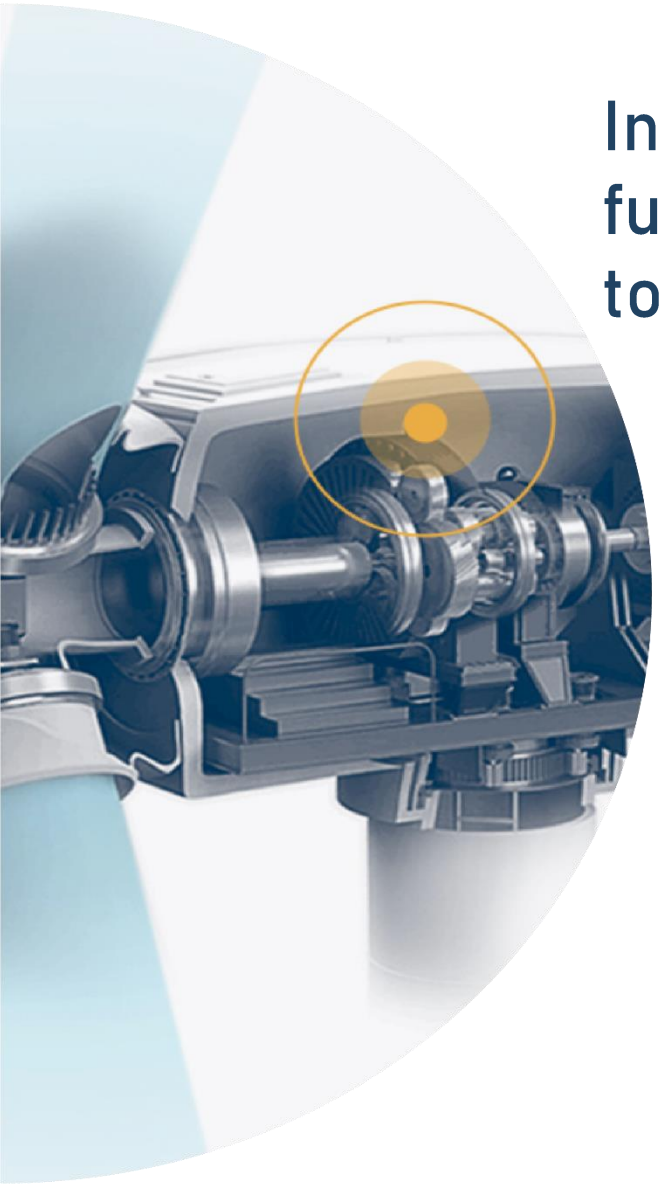

Información esencial sobre el funcionamiento de los activos para la toma de decisiones en tiempo real

- Auditoría de plantas en producción
- Diagnóstico y detección temprana
- Maximización de la generación
- Fiscalización independiente desde la fase de construcción
- Digitalización de inspecciones técnicas
- Servicio online 24/7

Utilities

















Promotores























Contratistas





















Fabricantes















Sisener

futuro sostenible

¡Gracias!

www.sisener.com





